MANUAL do CONSUMIDOR

ELETTROMEC
inspire-se

COIFA PROGETTARE

COI PROGETTARE 90 XV2 • COI PROGETTARE 90X2
COI PROGETTARE 90XB2

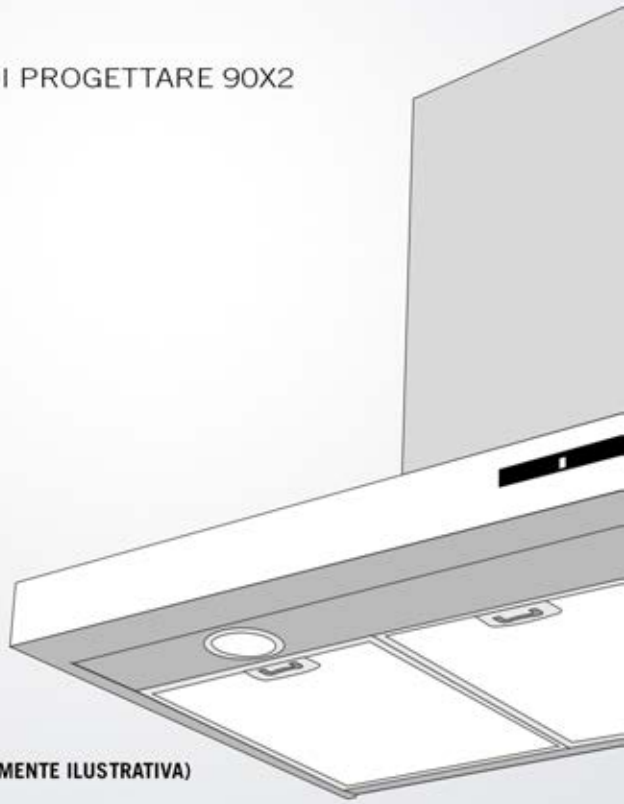

(IMAGEM MERAMENTE ILUSTRATIVA)

ELETTROMEC
inspire-se

O Fabricante não se responsabiliza por possíveis inexatidões, imputáveis a erros de impressão ou de transcrição, contidas neste manual e reserva-se o direito de efetuar qualquer modificação ou atualização sempre que necessário e sem qualquer aviso prévio. A representação gráfica das figuras contidas neste manual é meramente indicativa.

A ELETTROMEC, buscando a melhoria contínua de seus produtos comercializados, reserva-se o direito de alterar seus produtos e suas características, técnicas ou estéticas sem prévio aviso indicativo.

O Fabricante reserva-se o direito de efetuar nos próprios produtos as modificações que julgar necessárias ou úteis, também no interesse das características essenciais de funcionamento e de segurança.

Leia estas instruções antes de usar seu produto e guarde-as para futura referência, sempre seguindo-as cuidadosamente.

PROGETTARE 90X2
PROGETTARE 90XV2
PROGETTARE 90XB2

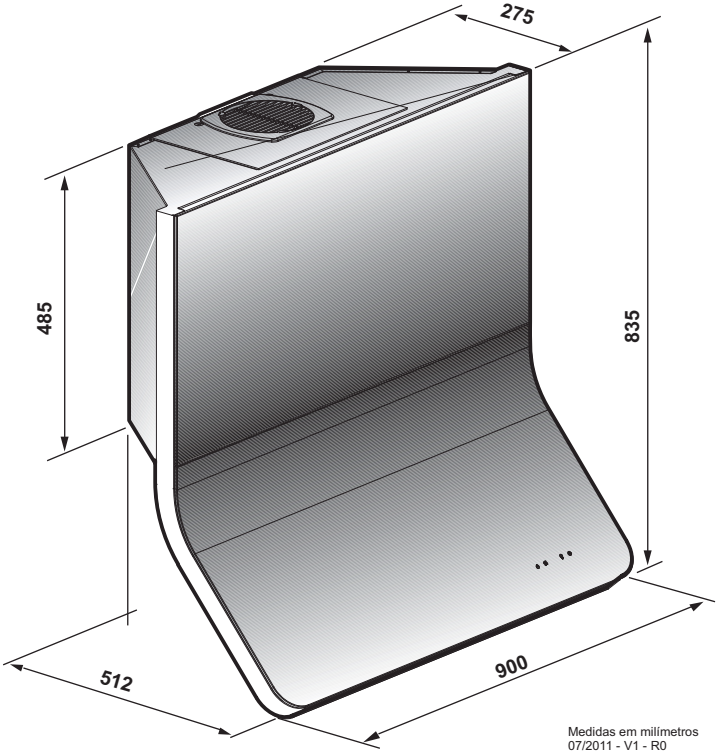

TABELA DE ATRIBUTOS	
CARACTERÍSTICAS	**INFORMAÇÃO TÉCNICA**
LARGURA	90 cm
ACABAMENTO	aço inoxidável / vidro temperado disponível nas cores vermelho / preto / branco
COMANDO	sensor touch
VELOCIDADE	4
ILUMINAÇÃO	2 lâmpadas halógenas 20 W
FILTRO DE ALUMÍNIO	3
FILTRO DE CARVÃO	redondo central
FUNÇÃO	clean air / controle de limpeza e troca de filtros / timer
VAZÃO	800 m^3 /h
VAZÃO LIVRE	1200 m^3 /h
RUÍDO	30 - 53 db
CONSUMO	0.29 kW/h
POTÊNCIA (W)	290 W
MOTOR	250 W
TENSÃO	220 V
PROFUNDIDADE	52 cm
TIPO	parede

GENERALIDADES

Ler cuidadosamente o conteúdo do presente manual já que este fornece indicações importantes referentes à segurança de instalação, de uso e de manutenção. Conservar o manual para qualquer ulterior consulta. O aparelho foi projetado para utilização em versão aspirante (evacuação de ar para o exterior - **Fig.1B**), filtrante (circulação de ar no interior - **Fig.1A**) ou com motor exterior (**Fig.1C**).

ADVERTÊNCIAS PARA A SEGURANÇA

1. Prestar atenção se estão funcionando contemporaneamente uma coifa aspirante e um queimador ou um fogão dependentes do ar ambiente e alimentados por uma energia que não a elétrica, já que a coifa, aspirando, tira do ambiente o ar que o queimador ou o fogão necessitam para a combustão. A pressão negativa no local não deve ser superior a 4 Pa (4x10-5 bar). Para um funcionamento seguro, providenciar uma oportuna ventilação do local. Para a evacuação externa, ater-se às disposições vigentes no seu País.

Antes de ligar o modelo à rede elétrica:
- Controle a placa dos dados (posta no interior do aparelho) para verificar que a tensão e a potência correspondam às da rede e que a tomada seja apropriada. Em caso de dúvidas interpele um eletricista qualificado.
- Se o cabo de alimentação estiver danificado, deverá ser substituído por um cabo ou um conjunto especiais fornecidos pelo fabricante ou pelo seu serviço de assistência técnica.
- Ligar o dispositivo à rede de alimentação através de uma ficha com **fusível 3A** ou aos dois fios da **bifásica** protegidos por um **fusível 3A**.

2. Atenção!
Em determinadas circunstâncias, os eletrodomésticos podem ser perigosos.
A) Não procure controlar os filtros com o exaustor em funcionamento.
B) Não toque as lâmpadas e as áreas adjacentes, durante e logo pós o uso prolongado da instalação de iluminação.
C) É proibido cozinhar alimentos flambe sob o exaustor.
D) Evite a chama livre, porque é danosa para os filtros e perigosa para os incêndios.
E) Controle constantemente os alimentos fritos para evitar que o óleo aquecido pegue fogo.
F) Antes de efetuar qualquer manutenção, desligue o exaustor da rede elétrica.
G) Este aparelho não é destinado ao uso por parte de crianças ou pessoas que precisem de supervisão.
H) Não permita que as crianças brinquem com o aparelho.
I) Quando o exaustor for utilizado contemporaneamente a aparelhos que queimam gás ou outros combustíveis, o local deverá ser adequadamente ventilado.
L) Se as operações de limpeza não forem efetuadas no respeito das instruções, existe o risco de incêndio.

Este aparelho está marcado em conformidade com a Diretiva Europeia 2002/96/EC, Waste Electrical and Electronic Equipment (WEEE). Assegurar-se que este aparelho seja eliminado de maneira certa, o utilizador contribui a prevenir as conseqüências potenciais negativas para o meio ambiente e a saúde.

O símbolo no aparelho ou na documentação de acompanhamento indica que o mesmo não deve ser tratado como resíduo doméstico, mas deve ser levado a um ponto de coleta idôneo para reciclar equipamento elétrico e eletrônico. Para eliminá-lo obedecer os regulamentos locais sobre a eliminação de resíduos. Para maiores informações sobre o tratamento, a recuperação e a reciclagem deste aparelho, contatar o serviço local encarregado pela coleta de resíduos domésticos ou a loja onde o mesmo foi comprado.

ATENÇÃO:
Este aparelho não se destina à utilização por pessoas (inclusive crianças) com capacidades físicas, sensoriais ou mentais reduzidas, ou por pessoas com falta de experiência e conhecimento, a menos que tenham recebido instruções referentes à utilização do aparelho ou estejam sob a supervisão de uma pessoa responsável pela sua segurança.

SEGURANÇA DAS CRIANÇAS:
Este eletrodoméstico deve ser usado somente por adultos. Esteja certo que as crianças não toquem nos controles deste. As partes expostas deste eletrodoméstico quando aquecidos durante o cozimento, permanecerão quentes por algum tempo há mais depois de desligado. Mantenha as crianças bem longe até que eletrodoméstico tenha esfriado.

PRECAUÇÃO:
Este eletrodoméstico deve apenas ser instalado e utilizado em locais com permanente ventilação, obedecendo as normas locais.

INSTRUÇÕES PARA A INSTALAÇÃO

As operações de montagem e ligação elétrica devem ser efetuadas por pessoal especializado.

• Conexão elétrica:
Atenção:
Este aparelho é feito para a classe I, portanto deverá ser ligado à tomada de ligação à terra.
A ligação à rede elétrica deverá ser realizada da seguinte maneira:
MARROM = **L** linha
AZUL = **N** neutro
AMARELO / VERDE = ⏚ terra
O cabo neutro deverá ser ligado ao borne com o símbolo **N**, enquanto que o cabo **AMARELO/VERDE**, deverá ser ligado ao borne perto do símbolo de terra ⏚ .

Atenção:
Na realização da ligação elétrica assegurar-se que a tomada elétrica seja dotada de uma ligação à terra.
Depois de ter montado o exaustor, tomar cuidado para a posição da ficha elétrica ser de fácil acesso.
No caso de ligação direta à rede elétrica, é necessário, entre o aparelho e a rede, interpor um interruptor omnipolar com abertura mínima de 3 cm. entre os contatos, dimensionado para a carga e que atenda aos regulamentos em vigor.

• Se o plano de cozedura utilizado for elétrico, a gás ou por indução, a distância mínima entre o mesmo e a parte mais baixa do exaustor deverá ser de no mínimo **45 cm**.
Tendo que ser usado um tubo de conexão composto de duas ou mais partes, a parte superior deve ficar externamente àquela inferior.
Não conectar a descarga da coifa a um duto pelo qual circule ar quente ou utilizado para evacuar fumos de aparelhos alimentados por uma energia que não a elétrica.
• No caso de montagem do aparelho em versão aspirante predisponha o furo de evacuação do ar.

• Aconselha-se o uso de um tubo de evacuação do ar com o mesmo diâmetro da boca de saída do ar. O uso de uma redução poderia diminuir o desempenho do produto e aumentar o ruído.

• Instalação
Observação: O aparelho pode ser fornecido com a saída do ar superior ou posterior. Esta configuração é predisposta pelo fabricante portanto não é possível modificá-la em fase de instalação.

• Instalação para modelos sem chaminé estética
Versão aspirante
- Remova tanto a grade **E**, situada acima do furo de saída do ar, que a cúpula **M** como indicado na **Fig.2**.
- Ligue o exaustor ao tubo flexível (não fornecido) que por sua vez será ligado ao furo de escoamento do ar predisposto anteriormente (**Fig.3A/3B**).
- Fixe novamente a cúpula.

• Opcional
Este modelo de exaustor pode ter como opcional uma chaminé estética, que deve ser solicitada ao vosso revendedor.

• Instalação para modelos com chaminé estética
- Desengatar a cúpula.
- Predispor a alimentação elétrica dentro das medidas da junta decorativa.
- Remover os quatro engates no exaustor, desparafusando os parafusos. **Fig. 4**
- Fixar o estribo no muro de modo que esteja alinhado com o exaustor através dos parafusos **A** (**Fig. 5**) e cumprindo com a distância da chaminé indicada na **Fig. 5b**.
- Ligar, com um tubo flexível L o flange C ao furo de escoamento do ar (**Fig. 6**).
- Posicionar as chaminés na respectiva posição sobre o exaustor, e fixá-los com os quatro parafusos. (**Fig.6**)
- Desfiar a chaminé superior até o suporte e fixá-lo através dos parafusos **F** (**Fig. 5**).

• Versão filtrante
Atenção!
Os filtros devem ser encomendados junto ao seu revendedor, como acessório.
Para transformar o exaustor de versão **ASPIRANTE** em versão **FILTRANTE** conforme o modelo que possuir dispomos de 2 diferentes conjuntos, um com os filtros tipo caixa (**Fig. 7**) e outro com os filtros circulares (**Fig. 8**).

• Como prender numa parede
- Traçar o lado inferior do exaustor no muro (**Fig.9A**) (considerando a distância mínima do plano de cozedura, **Fig.9B**).
- Posicionar o molde de fixação na parede, prestar atenção para a linha coincidir com a linha traçada no parágrafo anterior.
- Marcar e realizar os furos para prender (**Fig. 10**).
- Fixar os 2 parafusos superiores **K** sem parafusá-los completamente e as buchas de expansão (**Fig. 10**).
- Fixar o aparelho ao muro com os dois parafusos **K** (**Fig.11**).
- Abrir a porta. (**Fig.12**)
- Atarraxar completamente os dois parafusos **K** e fixar o exaustor definitivamente com os dois parafusos **C** (**Fig. 13**).
- Fechar novamente a porta acompanhando-a até o completo engate.
- Para as várias montagens utilize parafusos e buchas de expansão idôneas para o tipo de parede (por ex.: betão, cartão gesso etc.).
- Se os parafusos e as buchas forem fornecidas juntamente com o aparelho, certificar-se que sejam idôneas para o tipo de parede na qual o exaustor será preso.

USO E MANUTENÇÃO

• É recomendável colocar o aparelho a funcionar antes de proceder com a cozedura de qualquer alimento.
É recomendável deixar o aparelho 15 minutos a funcionar, depois de ter terminado a cozedura dos alimentos, para descarregar inteiramente o ar impuro.
O bom funcionamento do exaustor depende de uma correta e constante manutenção; uma atenção especial deve ser dedicada ao filtro anti-gordura e ao filtro de carvão ativado.
• **O filtro anti-gordura** tem a função de reter as partículas gordurosas suspensas no ar, portanto está sujeito à obstruir-se após algum tempo, conforme o uso que se faz do aparelho.
- Para prevenir o perigo de eventuais incêndios, no máximo a cada 2 meses é necessário lavar os filtros anti-gordura, para os quais é possível utilizar também a máquina de lavar louça.
- Após algumas lavagens, podem verificar-se alterações da cor.
Este fato não dá direito a reclamações para a eventual substituição dos mesmos.
No caso de não cumprimento das instruções de substituição e lavagem, pode-se verificar o perigo de incêndio dos filtros anti-gordura.
• **Os filtros de carvão ativado** servem para depurar o ar que será re-introduzido no ambiente.
Os filtros de carvão ativado não são laváveis ou regeneráveis e deverão ser substituídos no máximo a cada quatro meses.
A saturação do carvão ativado depende do uso mais ou menos prolongado do aparelho, do tipo de cozinha e da regularidade com a que é efetuada a limpeza do filtro anti-gordura.
• Limpar freqüentemente o exaustor, tanto internamente quanto externamente, usando um pano humedecido com álcool desnaturado ou detergentes líquidos neutros e **não** abrasivos.
• O sistema de iluminação foi projetado para o uso durante a cozedura e não para um uso prolongado de iluminação geral do ambiente.
O uso prolongado da iluminação diminui sensivelmente a duração média das lâmpadas.

• Substituição das lâmpadas de halogêneo (Fig.14).
Para substituir as lâmpadas dicróicas, desligue a lâmpada desatarraxando-a cuidadosamente do porta-lâmpadas, com a ajuda de uma pequena chave de fendas ou com uma ferramenta equivalente. **ATENÇÃO! Ao efetuar esta operação, tome cuidado para não arranhar a superfície do exaustor.**
Substitua com lâmpadas do mesmo tipo.

• Comandos: (Fig.15A-15B)
Observação: Com este comando é possível controlar o aparelho mesmo com um telecomando, que deve ser encomendado como acessório

Tecla Power (A) = A tecla de ligação/desligação liga e desliga todo o exaustor (motor e luzes).
Acionando a tecla, o motor inicia na 1ª velocidade.

Tecla Fan speed (B)= Da posição OFF, carregue uma vez para a 1ª velocidade, duas vezes para a 2ª velocidade e três vezes para a 3ª velocidade. Para inserir a velocidade intensiva, carregue na tecla por 5 segundos, qualquer que seja a condição de funcionamento do exaustor. A cada velocidade, acende-se só e exclusivamente o led que indica a velocidade configurada. A velocidade intensiva é indicada pelo led da 3ª velocidade que pisca. Duração da velocidade intensiva 10 minutos, depois disto o exaustor voltará para a última velocidade configurada.
Para anular a velocidade intensiva, pressione a tecla Power e o exaustor irá desligar-se, ou então, pressione a tecla Fan Speed e a velocidade voltará a ser aquela precedentemente configurada. Velocidade do exaustor com andamento cíclico.

Tecla light (C)= Os níveis das luzes são três: alto, médio, baixo.
Da posição de desligado, pressione uma vez para o nível alto, duas vezes para o nível médio, três vezes para o nível baixo, quatro vezes para desligar as luzes.
O nível das luzes possui um andamento cíclico: alto, médio, baixo, desligado.

Tecla timer (D)= Com qualquer velocidade inserida (exceto a velocidade Intensiva), ao carregar nesta tecla ativa-se a função Timer por 15 minutos. No fim da contagem, o exaustor desliga-se (motor e eventuais luzes acesas).

Indicador luminoso luzes (E) = O indicador acende-se quando as luzes estão acesas, com qualquer intensidade

Indicador luminoso filtros (F)= Depois de 30 horas de funcionamento, o led do indicador luminoso dos filtros acende-se sem piscar para indicar que os filtros anti-gordura devem ser lavados. O restabelecimento da função ocorre (com o exaustor apagado) carregando-se na tecla Fan Speed por 5 segundos. Depois de ter efetuado esta operação, os leds da sinalização dos filtros desligam-se e a configuração das 30 horas recomeça do zero.
Depois de 120 horas, o led pisca continuamente. Significa que os filtros de carvão (se montados) devem ser substituídos. O restabelecimento da função ocorre (com o exaustor apagado) carregando-se na tecla Fan Speed por 5 segundos. Depois de ter realizado esta operação, o led da sinalização desliga-se e a configuração recomeça do zero.
Indicador luminoso ar limpo (8)
Com o exaustor apagado, carregando por 5 segundos na tecla Power (1), ativa-se a função “Clean air”. Esta função liga o motor na 1ª velocidade por 10 minutos por hora. O indicador luminoso acende-se e fica fixo e o led da 1ª velocidade acende-se. Nos restantes 50 minutos, o indicador luminoso pisca. Para desativar a função, pressione uma tecla qualquer, exceto a das luzes.

DECLINA-SE DE QUALQUER RESPONSABILIDADE POR EVENTUAIS DANOS PROVOCADOS PELA INOBSERVÂNCIA DAS ADVERTÊNCIAS ACIMA.

Certificado de Garantia

Garantimos este produto contra qualquer defeito de fabricação que venha a se apresentar no período de **9** meses, contados a partir do término da garantia legal de 90 dias, prevista no artigo 26, inciso II, da Lei nº 8078/90 (Código de Defesa do Consumidor).

SÃO CONDIÇÕES DESTA GARANTIA:
1 - Qualquer defeito que for constatado neste produto deve ser em 48 (quarenta e oito) horas comunicado ao Serviço Autorizado Elettromec mais próximo do local onde seu produto está instalado.
2 - Esta garantia abrange a substituição de peças que apresentarem defeitos constatados como sendo de fabricação, além da mão-de-obra utilizada no respectivo reparo.

A GARANTIA NÃO COBRE:
- Produtos ou peças danificadas devido a acidente de transporte ou manuseio, riscos, amassamentos ou atos e efeitos da natureza (raios, inundação, desmoronamento etc.), má armazenagem, desgaste natural.
- Defeitos decorrentes da instalação inadequada devido esta tenha sido ocasionada por pessoal não autorizado pela “Elettromec”.
- Não funcionamento ou falhas decorrentes de problemas de fornecimento de energia elétrica no local onde produto está instalado. A substituição, vidros e plásticos.
- Despesas com transporte, peças, materiais e mão-de-obra para preparar o local aonde for instalado o produto (ex. Rede elétrica, conexões elétricas e hidráulicas, tomadas, esgoto, alvenaria, aterramento).
- Chamadas relacionadas à orientação de uso constantes no Manual de Instruções ou no próprio produto, sendo passíveis de cobranças aos Consumidores.
- Despesas relativas à instalação do produto e ou de ajuste do local as condições necessárias à instalação do mesmo.
- Caso haja a remoção e/ou alteração do número de série ou da etiqueta de identificação do produto.
- O produto for instalado ou utilizado em desacordo com o Manual de Instruções.
- O produto for ligado em tensão diferente a qual foi destinado.
- O produto tiver recebido maus tratos, descuidos ou ainda sofrer alterações, modificações ou consertos feitos por pessoas ou entidades não credenciadas pela Elettromec.
- O defeito for causado por acidente ou má utilização do produto pelo Consumidor.
- Despesas de deslocamento do Serviço Autorizado, quando e se o produto estiver instalado fora do município sede do Serviço Autorizado Elettromec.
- Despesas decorrentes e conseqüentes de instalação de peças que não pertençam ao produto, sendo estas de responsabilidade única e exclusiva do Consumidor.
- Para sua comodidade, preserve o **MANUAL DE INSTRUÇÕES, CERTIFICADO DE GARANTIA E A NOTA FISCAL DO PRODUTO.**

Quando necessário, consulte a nossa Rede de Serviços Autorizados e/ou o Serviço de Atendimento ao Consumidor.

Programa
de Relacionamento

inspire-se

Faça parte do nosso programa de relacionamento.
Tornando-se associado, você terá uma série de vantagens e poderá inspirar-se no mundo Elettromec.

//Garantia Estendida

É muito fácil estender a sua garantia Elettromec de 1 para 2 anos. Basta acessar no site elettromec.com.br o Programa de Relacionamento Inspire-se, preencher os campos com as informações do produto que você adquiriu e pronto: garantia estendida por mais 1 ano.

Garantia Estendida válida mediante preenchimento de formulário para produtos adquiridos a partir de Março/2016.

O benefício da Garantia Estendida, só terá validade para clientes que se inscreverem no Programa de Relacionamento Inspire-se, com limite de até 3 meses após emissão da nota fiscal.

Condomínio Industrial Portal do Anhanguera
Estrada Municipal Mário Covas, 641
Macuco • Valinhos /SP • CEP 13279-411

SAC: 0800 723 12 02
www.elettromec.com.br

REVISÃO 23/08/2016 - V 1 - 2

ACESSE ELETTROMEC.COM.BR

ELETTROMEC

ELETTROMEC

ELETTROMEC
inspire-se