MANUAL do CONSUMIDOR

ELETTROMEC
inspire-se

CHURRASQUEIRA

BBQ-4Q-75-XX-NSCA

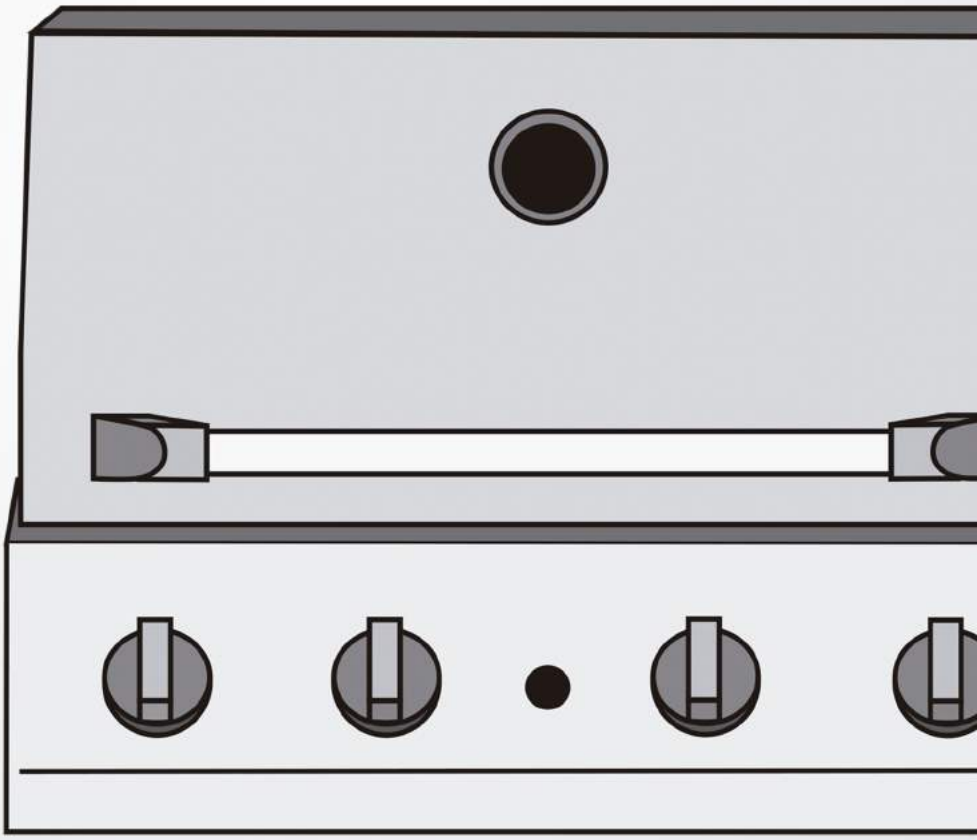

(IMAGEM MERAMENTE ILUSTRATIVA)

Parabéns você acaba de adquirir um produto Elettromec, obrigado pela sua escolha!

Seja bem-vindo ao mundo Elettromec, você está prestes a desfrutar de toda a qualidade e sofisticação de seu novo produto
Com base na nossa missão, nos preocupamos em entregar o seu produto alinhado com qualidade, design e segurança, para que desfrute ao máximo
Estamos felizes com sua nova aquisição e desejamos que tenha ótimas experiências e momentos incríveis

Apresentamos também a você o programa Inspire-se, mais que um programa de relacionamento, um programa feito para cuidar de você, acesse o nosso site para mais informações

Este manual contém informações importantes para a sua segurança, apresentação do produto, como realizar a instalação e utilização. Conheça melhor o seu produto através deste manual e esteja pronto para aproveitá-lo da melhor maneira.
Importante: Sugerimos também que guarde este manual de instruções após a leitura para futuras consultas

INSTRUÇÕES DE SEGURANÇA

AVISO

Para reduzir o risco de incendio, risco de queimadura ou outros acidentes, leia as instruções atentamente e tenha certeza que seu produto está bem instalado.

PERIGO

Se você sentir cheiro de gás:
1. Desligue o gás que vai para o aparelho;
2. Extinguir qualquer chama aberta;
3.Abra a tampa;
4. Se o odor persistir, mantenha-se afastado do aparelho e ligue para o fornecedor de gás ou para o corpo de bombeiros.

AVISO

PARA O INSTALADOR:
Teste o funcionamento do aparelho e instrua o usuário antes de sair.
Certifique-se de que o aparelho esteja instalado e funcionando corretamente antes de entregar ao usuário.

AVISO

SOMENTE PARA USO EXTERNO

AVISO

A cabeça da grelha é pesada e exigirá que duas ou mais pessoas levantem e posicionem no carrinho quando a montarem.

AVISO

Não acenda o aparelho sem antes ler a seção ‘‘INSTRUÇÕES DE ACENDIMENTO’’ neste manual.

AVISO

Conversão para gás natural deve ser feita apenas por pessoas autorizadas.

AVISO

Nunca deixe os componentes elétricos molharem ou em ambiente húmido.

POR FAVOR, FAÇA

- Use uma chave inglesa para apertar todas as conexões de gás.
- Verifique todas as mangueira de gás e todas as suas conexões para evitar danos, cortes ou rachaduras toda vez que for usar o aparelho.
- Sempre faça o teste de vazamento com sabão e água.
- Verifique todos os queimadores regularmente para evitar insetos como aranhas, formigas, etc. Teias são perigosas.
- O cilindro de gás deve ser carregado apenas por pessoal qualificado.
- Sempre use luvas de proteção para manusear componentes quentes.
- Mantenha o aparelho limpo após a utilização.
- Utilize a churrasqueira a pelo menos 1,5 m de distância de qualquer parede ou superfície, material combustível, gasolina, líquidos ou vapores inflamáveis.
- "Queimando" o churrasco após cada uso (por aproximadamente 15 minutos) diminuirá o excesso de resíduo de comida.

POR FAVOR, NÃO FAÇA

- Inclinar-se sobre a churrasqueira quando estiver acesa.
- Armazenar materiais combustíveis, gasolina, líquidos e vapores inflamáveis próximos ao aparelho.
- Usar o aparelho com qualquer capa.
- Usar utensílios de plástico ou de vidro no aparelho.
- Usar a churrasqueira em ventos fortes.
- Desmontar válvulas de controle.
- Teste de vazamento de gás com chama nua.
- Armazenar cilindros de gás sobressalentes no armário.
- Colocar o cilindro de gás para baixo (mantenha sempre ereto).
- Usar o aparelho na parte interior.
- Modificar as construções do aparelho ou o tamanho de qualquer queimador, orifício do injetor ou qualquer outro componente.
- Mover o aparelho durante o uso.
- Obstruir qualquer ventilação do aparelho
- Permitir que a mangueira de alimentação de gás flexível ou qualquer cabo elétrico entre em contato com qualquer superfície aquecida do aparelho.
- Usar carvão vegetal ou qualquer outro combustível sólido neste aparelho.
- Desconectar os acessórios de gás enquanto o aparelho estiver em uso.
- Usar um cilindro de gás oxidado ou amassado com uma válvula de gás danificada.
- Encher o cilindro de gás com mais de 80% da totalidade

.

INFORMAÇÕES DO CILINDRO DE GÁS

AVISO

- Este aparelho é projetado para ser usado com um cilindro de gás que não exceda 9 kg;
- A válvula de gás deve ser desligada quando o aparelho não estiver em uso;
- Os cilindros de gás devem ser armazenados ao ar livre, fora do alcance das crianças e não devem ser armazenados em um prédio, garagem ou qualquer outra área fechada;
- O cilindro de gás deve incorporar um lacre de segurança para proteger o conjunto da válvula.
- Nunca guarde um cilindro reserva próximo a churrasqueira.
- Qualquer cilindro de GLP não conectado ao aparelho para uso deve ser armazenado ao ar livre e bem longe do aparelho.

Ao desconectar e remover o cilindro de gás para recarregar, observe sempre o procedimento a seguir.

- Certifique-se de que todas as válvulas de controle de gás do aparelho e do cilindro de gás estão desligadas antes de desconectar o regulador do cilindro.
- Não fume ou use alguma chama nua perto do aparelho ou do cilindro de gás enquanto desconecta o gás entre o aparelho e o cilindro de gás.
- Remova o cilindro de gás do gabinete antes de desconectar o regulador de gás do aparelho.
- Aperte todas as conexões antes de colocar o cilindro de gás de volta no gabinete
- O procedimento de teste de vazamento de gás deve ser realizado sempre que o cilindro de gás for recarregado e reconectado ao aparelho antes de usar o aparelho.

Regulador

1. Verifique se todos os botões de controle estão na posição 'Off'.
2. Verifique se a válvula do cilindro está desligada.
3. Remova a tampa protetora do cilindro, se houver.
4. O teste de vazamento nas conexões deve ser feita com uma solução de água com sabão.

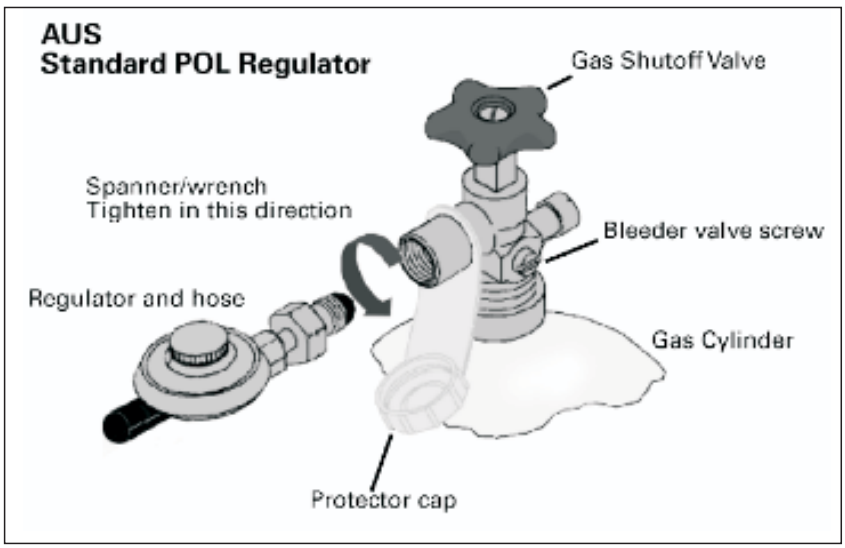

Teste de Vazamento de Gás

AVISO

Nunca use uma chama para verificar se há vazamentos de gás.

Use sempre o seguinte procedimento para verificar se há vazamentos de gás.

1. Em um pequeno recipiente, misture uma solução de água e detergente ou sabão.
2. Certifique-se de que a válvula de fornecimento de gás no cilindro esteja ligada.
3. Certifique-se de que as válvulas de controle de gás do aparelho estejam todas desligadas.
4 .Usando uma escova ou um spray aplique a solução para a linha de gás e cada uma das conexões de gás
5. Caso haja um borbulhamento, significa que existe vazamento de gás.
6. Aperte ou sele novamente qualquer conexão que esteja vazando.
7. Se um vazamento persistir, entre em contato com pessoal autorizado.

PRÁTICAS DE SEGURANÇA PARA EVITAR ACIDENTES

-Inspecione a mangueira de fornecimento de gás antes de ligar o gás. Se houver evidências de cortes, desgaste ou abrasão, ele deve ser substituído antes do uso.
-Somente o regulador de pressão e o conjunto da mangueira fornecidos com o aparelho devem ser utilizados.
-Nunca substitua o regulador de gás por aqueles fornecidos com o aparelho. Entre em contato com o serviço autorizado para uma substituição adequada.
-Faça o teste de vazamento nas conexões da mangueira e do regulador de gás com água e sabão antes de operar o aparelho.
-Não gire a válvula de gás, a menos que todas as conexões estejam conectadas corretamente ao sistema de tubulação de gás e todos os queimadores estejam na posição "OFF".

Caso seja bem cuidado, o seu aparelho irá funcionar confiavelmente por muitos anos.
No entanto, tome muito cuidado com o calor intenso gerado pelo aparelho, pois pode causar acidentes.

Ao usar este aparelho, as práticas básicas de segurança devem ser seguidas, incluindo o seguinte:
-Não repare nem substitua qualquer parte da grelha, a menos que seja especificamente recomendado neste manual.
Qualquer outro serviço deve ser encaminhado para um técnico qualificado.
-O aparelho apenas deve ser usado em área externa.
-Este aparelho não é destinado para ser instalado em veículos ou barcos recreativos.
-As crianças não devem ser deixadas sozinhas ou sem supervisão próximas ao aparelho.
Não permita que crianças, sentem ou brinquem ao redor do aparelho em nenhum momento.
-Não deixe itens de interesse para crianças próximas e nem dentro do aparelho

-Nunca deixe qualquer material inflamável, como roupas por exemplo, entrarem em contato ou próximas a qualquer parte viva do aparelho, como o grill, queimadores, superfície, etc. Este material poderia inflamar, causando graves acidentes.

-Para segurança pessoal, use roupas adequadas. Peças com mangas muito soltas não devem ser usadas durante o cozimento.

Apenas alguns tipos de vidro, cerâmica ou outros utensílios vitrificados são adequados para o uso na grelha. Outros tipos de material podem quebrar com mudanças bruscas de temperatura. Use apenas configurações de calor baixo ou médio de acordo com as especificações do fabricante.
-Não aqueça recipientes de alimentos fechados, uma vez que a acumulação de pressão pode causar a explosão dos recipientes.
-Use alguma capa protetora quando abrir a tampa da grade.
-Nunca se incline sobre uma grade aberta.
Ao acender um queimador, preste sempre muita atenção ao que está fazendo. Certifique-se de que está ciente de qual queimador você está acendendo para que seu corpo e roupa permaneçam limpos de chamas abertas

AVISO

Ao usar a grelha
-Não toque na grelha, no queimador ou nos arredores do produto, pois estas partes ficam extremamente quentes e podem causar queimaduras. Use apenas utensílios secos. Os utensílios húmidos em superfícies quentes, podem causar queimaduras à vapor.
-Não use toalha ou panos volumosos no lugar de potes.
-A gordura é inflamável, deixe a gordura quente esfriar antes de tentar limpá-la. NÃO permita que a gordura se acumule na bandeja. LIMPE A BANDEJA FREQÜENTEMENTE.
-Não use papel alumínio para encaixar a grelha ou no fundo da grelha.

Para um melhor desempenho dos queimadores, mantenha os queimadores limpos. É necessário limpá-los periodicamente para otimizar o desempenho. Os queimadores só funcionam na posição correta.
Preste atenção para evitar qualquer acidente.

NUNCA UTILIZE CILINDRO DE GÁS AMASSADO OU OXIDADO.
NÃO use o grill para cozinhar carnes excessivamente gordurosas ou outros produtos que possam inflamar.
NÃO opere a grelha sob lugares inflamáveis desprotegidos. Use apenas em áreas bem ventiladas.
areas. Não use em edifícios, garagens, galpões ou outras áreas fechadas.

Esta grelha é projetada para um ótimo desempenho sem o uso de briquetes.
NÃO coloque briquetes sobre os dosadores de chamas, pois isso bloqueará o ventilador para os queimadores da grelha.
A adição de briquetas pode danificar os componentes da ignição.
Nunca use a grelha em locais com muita ventania. Se estiver localizado em uma área com muitos ventos, será necessário algo para quebrar a ventania.

INSTRUÇÃO DE ILUMINAÇÃO

Esta churrasqueira foi projetado para uso ao ar livre, longe de qualquer material inflamável.
É importante que não haja obstruções aéreas e que haja uma distância mínima de 1000 mm na lateral e na parte traseira do aparelho.
É importante que as aberturas de ventilação do compartimento do cilindro não estejam obstruídas.
Não devem ser feitas modificações em nenhuma parte da churrasqueira e reparos e manutenção só devem ser realizadas por pessoal autorizado.

NÃO deixe as crianças mexerem na grade ou brincarem próximas ao aparelho.
NÃO use briquetas de carvão ou cerâmica em uma grade de gás
NÃO acenda ou use o queimador lateral com a tampa na posição fechada.
NÃO tente acender o queimador com a tampa fechada. Um acúmulo de gás não inflamado dentro de uma grade fechada é muito perigoso.

AVISO

O queimador lateral é projetado para panelas com diâmetro 60-260mm
A tampa do queimador lateral não pode ser usada como apoio. NÃO coloque nada na tampa do queimador lateral enquanto não estiver funcionando.

Para acender a grelha

1.Abra a porta e certifique-se de que todos os botões estão na posição OFF.
2.Pressione o botão para baixo e gire o botão no sentido anti-horário para a posição mais alta e mantenha pressionado o botão de ignição por 2-3 segundos (um som pode ser ouvido) assim o queimador acenderá. Caso o queimador não acenda, desligue o botão e aguarde 5 minutos e repita este processo.
3.Ajuste a intensidade da chama girando o botão para a posição Alta ou Baixa.
4.Para acender os outros queimadores, repita o mesmo processo para o queimador adjacente e continue em seqüência até que todos os queimadores estejam acesos.
5.Para desligar a churrasqueira, rode a válvula do cilindro de gás ou desligue o interruptor do regulador de gás, em seguida, gire todos os botões de controle no sentido horário para a posição "OFF"

Para acendimento com Fósforos:

1.No queimador principal, coloque o fósforo no suporte e acenda o fósforo, depois coloque o fósforo no orifício de acendimento do lado direita da caixa de fogo.
2. No queimador lateral, coloque o fósforo aceso nos orifícios de acendimento do queimador.
3 .Pressione para baixo e gire o botão no sentido anti-horário para a posição mais alta, então o queimador deve ser aceso. Se o queimador não acender, desligue a torneira de gás e aguarde 5 minutos para tentar novamente.

Antes de cozinhar pela primeira vez, acenda todos os queimadores principais e continue a queimar por 15 minutos com a porta fechada e a chama máxima. Isso irá "aquecer as partes internas" dissipando o odor das pinturas de acabamento. A cor da área de cozimento pode ter alguma alteração.

AVISO

Durante a ignição do queimador principal e queimador traseiro infravermelho, verifique se a tampa está aberta.

NÃO ACENDA O QUEIMADOR LATERAL COM A TAMPA FECHADA. NÃO FECHE A TAMPA DO QUEIMADOR LATERAL, CASO ESTEJA EM FUNCIONAMENTO.

Ao cozinhar com a tampa fechada e com todos os queimadores, certifique-se de que todos esses queimadores estão na posição de chama BAIXA.

CUIDADO E MANUTENÇÃO

Aço Inoxidável

Existem muitos produtos de limpeza de aço inoxidável disponíveis. Use sempre o processo de limpeza mais suave primeiro, esfregando na direção do grão. NÃO use lã de aço, pois ele riscará a superfície.

Para retocar arranhões visíveis no aço inoxidável, passe muito levemente papel de areia seco de 100 grãos na direção do grão.

Manchas de gordura podem aparecer na superfície do aço inoxidável, dando a aparência de ferrugem. Para remover, use uma almofada abrasiva com um limpador de inox.

Grelhas

A maneira mais fácil de limpar a grelha é imediatamente após o cozimento estar completo e as chamas foram desligadas.

Use uma luva de churrasco para proteger sua mão do calor e do vapor.

Esfregue a grelha enquanto está quente mergulhando uma escova de churrasco eriçada na água da torneira. A limpeza será mais difícil se a grelha esfriar.

Panela de Gordura

A panela de gordura deve ser esvaziada, limpa e lavada após o uso com uma solução de detergente suave e água morna. Verifique a panela de gordura com freqüência e não permita que o excesso de gordura se acumule e saia da panela.

Queimador da Churrasqueira

Devemos ter cuidado extremo ao remover um queimador. Ele deve estar corretamente centrado no orifício antes de qualquer tentativa ser feita para reativar a grelha. A freqüência de limpeza depende da freqüência com que você usa a grelha.

Caso não coloque corretamente o queimador sobre o orifício, um incêndio pode ser causado por trás e abaixo do painel da válvula, prejudicando o grill e tornando-o inseguro para operar.

Antes de limpar, verifique se os botões de controle e válvulas de gás estão desligadas e os queimadores esfriados.

Siga estas instruções para limpar partes do conjunto do queimador ou se você tiver problemas para acender a grelha.

1. Desligue o gás nos botões de controle e no tanque de GLP.
2. Retire as grelhas, a bandeja de gordura e o copo de gordura.
3. Remova o parafuso no final do queimador usando uma chave de fendas.
4. Levante cuidadosamente cada queimador e afaste-se das aberturas da válvula.
5. Escove toda a superfície externa do queimador para remover resíduos de comida e sujeira.
6. Limpe todas as portas bloqueadas com um fio rígido, como um grampo de papel aberto.
7. Verifique se o queimador possui algum dano, devido ao desgaste natural e corrosões que podem ocorrer.

Sugerimos seguir as seguintes instruções para limpar os tubos do queimador

-Dobre um fio rígido (um gancho de cabide funciona bem) em um pequeno gancho. Passe o gancho através de cada tubo de queimador e do queimador várias vezes.

-Use uma escova estreita e flexível (NÃO use uma escova com fios de latão), passe a escova em cada tubo de queimador e em cada queimador várias vezes.

-Use proteção para os olhos: use uma mangueira de ar para forçar o ar no tubo do queimador para fora das portas de ar.

Verifique cada porta para garantir que o ar sai de todos os orifícios.

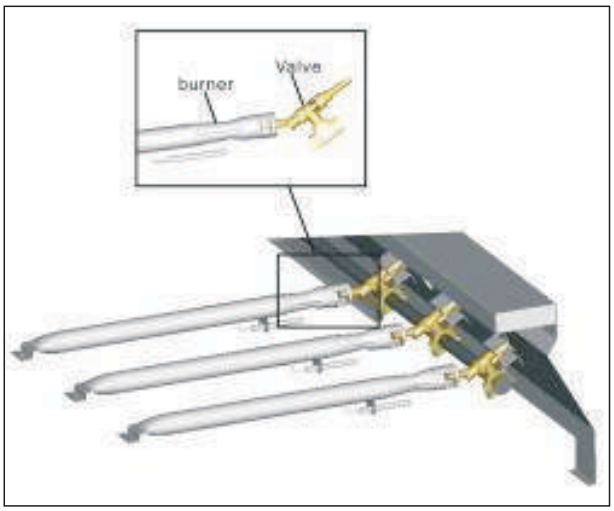

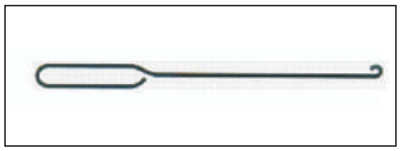

⚠ AVISO

ARANHAS DE RISCO NATURAL

FATO: Às vezes, aranhas e outros insetos escalam os tubos da grade para os queimadores. As aranhas usam redes para construir ninhos e colocar ovos. As redes ou os ninhos podem ser muito pequenos, mas são muito fortes e podem bloquear o fluxo de gás.

Limpe os queimadores antes do uso, após o armazenamento, no início do churrasco ou após um período de um mês não sendo utilizado.

Especialistas em aranhas estão trabalhando para reduzir este problema, mas não o eliminará! Uma obstrução pode resultar em um incêndio nos tubos do queimador. A grelha ainda pode acender, mas a obstrução não permite o fluxo total de gás para os queimadores.

OPERAÇÃO ANORMAL

⚠ AVISO

Qualquer uma das opções a seguir é considerada uma operação anormal e pode exigir manutenção

–Faísca amarela em chama amarelada

–Fuligem nos grils

–Queimadores não acendem corretamente

–Queimadores que não permanecem acesos

–Chamas apagadas por ventos

–Válvulas de gás, que são difíceis de girar

INFORMAÇÃO TÉCNICA

Modelo No.:	C400
Tipo de Gás:	Butano, Propano ou suas misturas
Categoria do Gás :	I3+(28-30/37)
Pressão do Ponto de Teste:	28-30 mbar, 37mbar
Consumo Total de Gás Nominal:	14kW (1018.4g/h) Queimadores Principais 3.5kW x 4 Tamanho do Injetor 0.93mm

VISTA EXPLODIDA

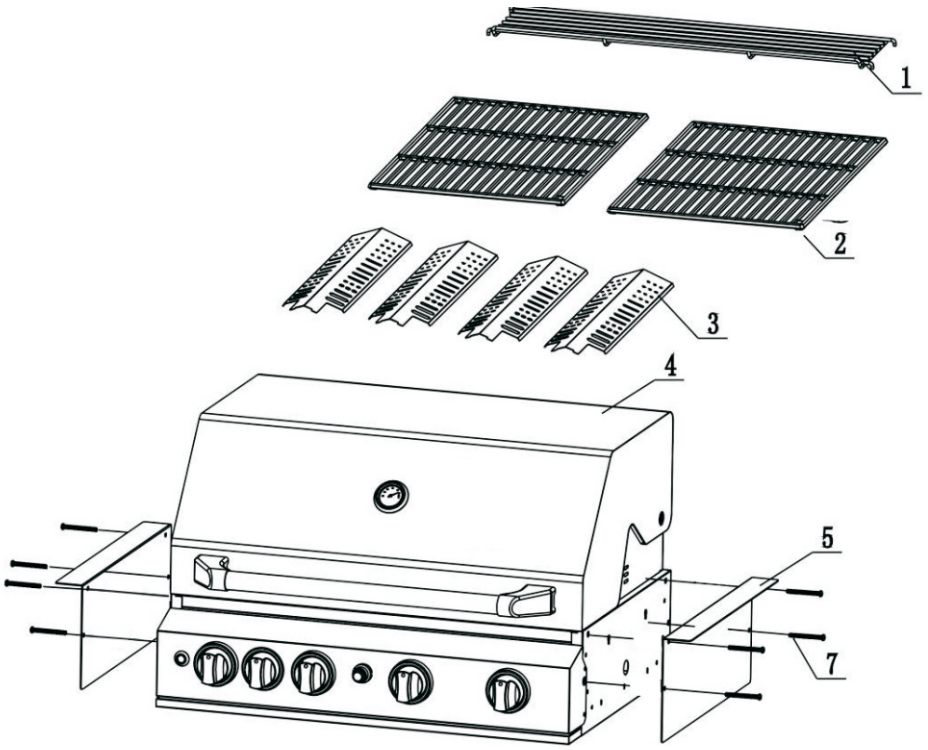

INSTRUÇÕES DE MONTAGEM

Ferramentas necessárias:
1.Chave Phillips
2.Luvas

1. Montagem do suporte de embutir

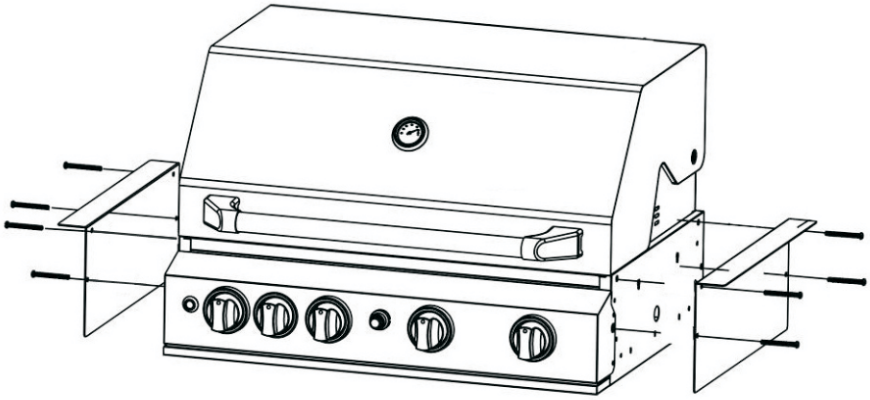

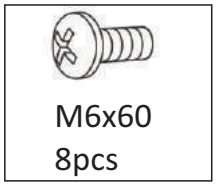

2. Montagem do difusor de chama

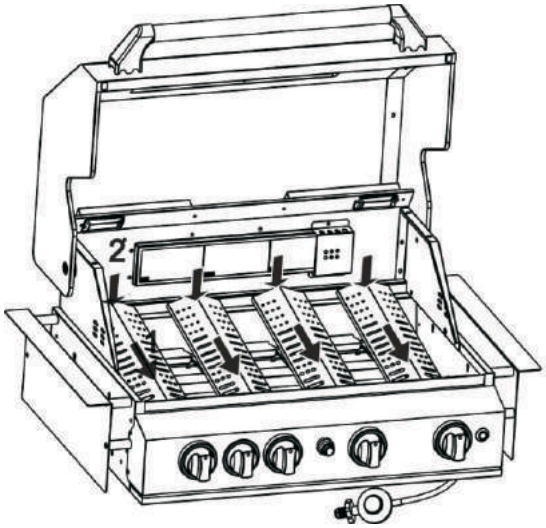

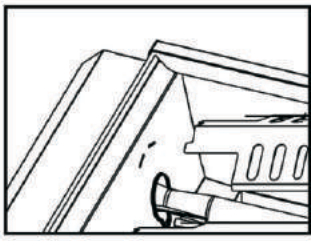

3. Montagem do grill e do prato da churrasqueira

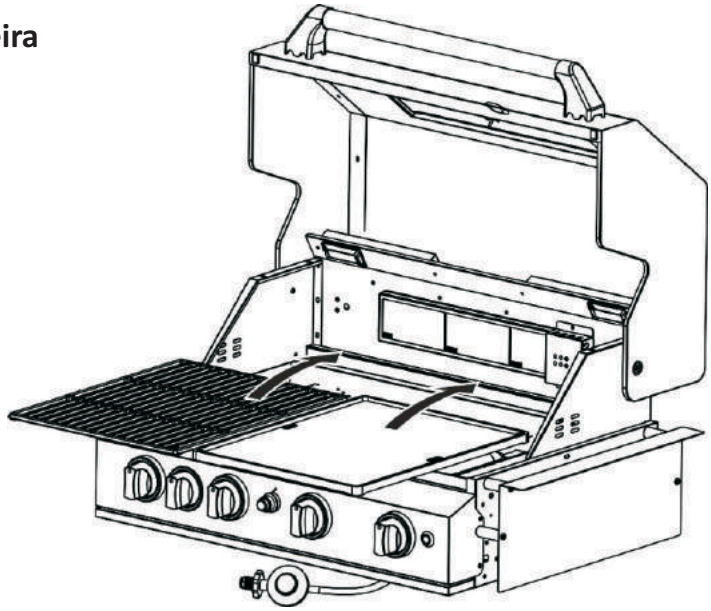

4. Montagem do rack de aquecimento

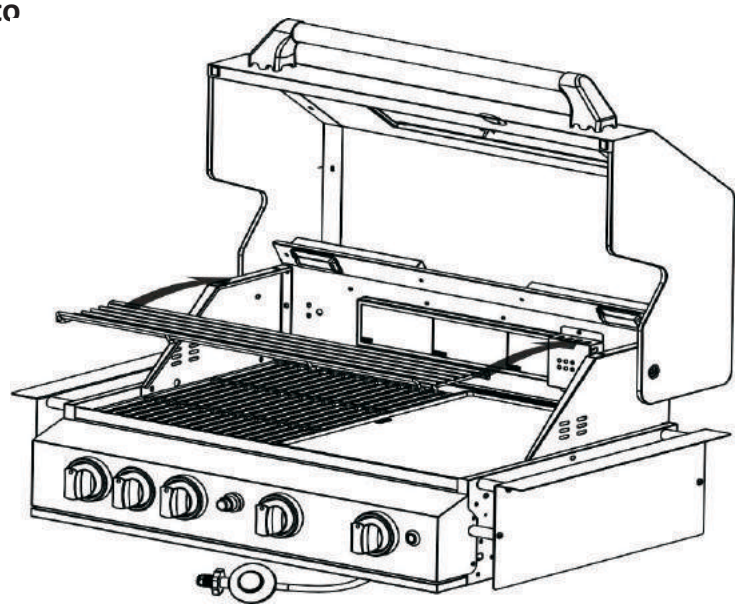

5. 1xAA bateria (Bateria não está inclusa)

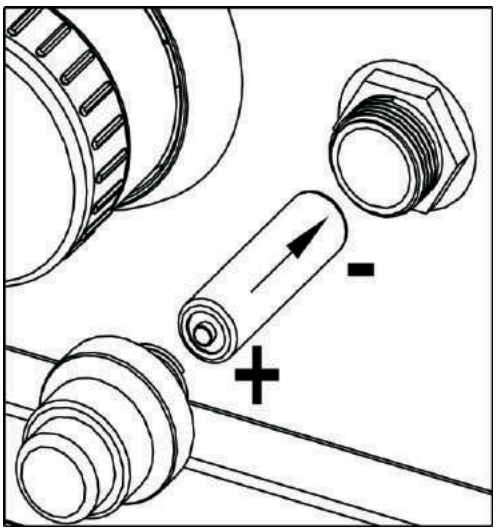

6. Bandeja de Gordura

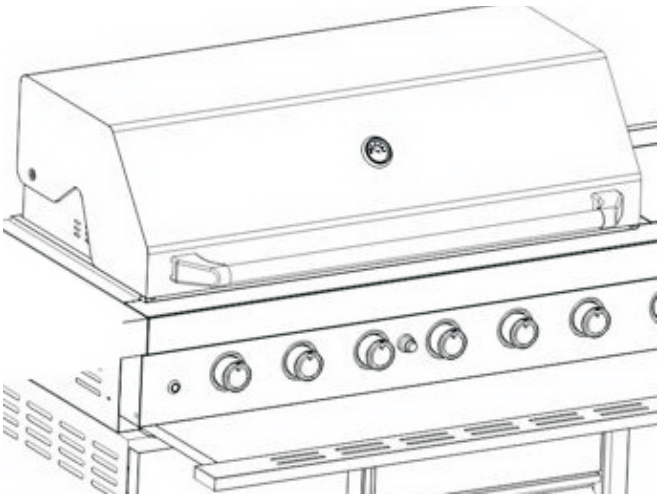

INSTALAÇÃO EMBUTIDA

AVISO

1. Por favor, siga as instruções abaixo para instalar.
2. O espaço mínimo entre as laterais da churrasqueira para as paredes deve ser de 50mm.
3. Não obstrua a ventilação da churrasqueira.
4. O material do nicho não pode ser combustível.
5. Não deixe o cilindro de gás embaixo da churrasqueira, mantenha a distância necessária.
6. Certifique-se de que a folga entre o piso e a cavidade embaixo da churrasqueira seja mantida.

Gabarito

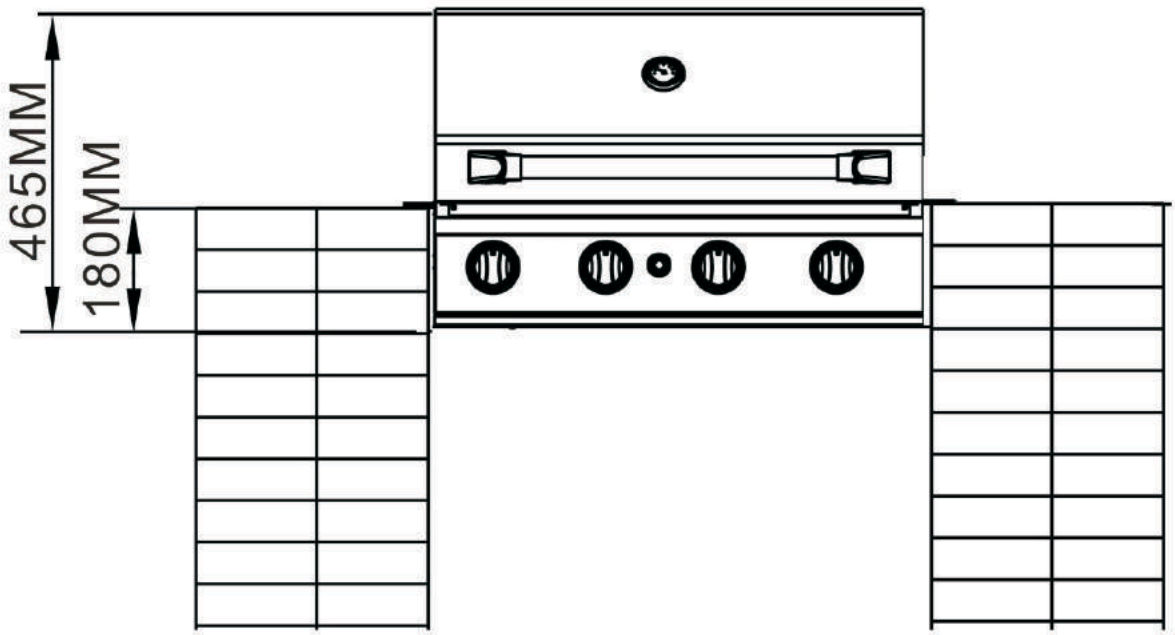

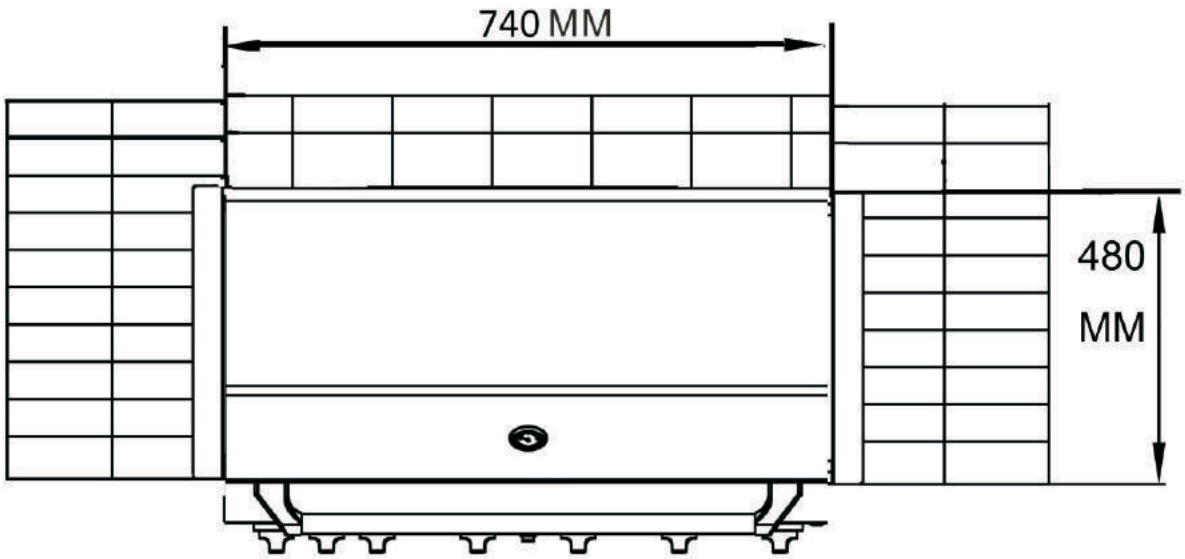

CONVERSÃO PARA GÁS NATURAL

⚠ AVISO

CONVERSÕES DE GÁS APENAS DEVEM SER REALIZADAS POR PESSOAL AUTORIZADO.

Ferramentas necessárias:

1. Chave de fenda (incluída no produto)
2. Chave inglesa

Tubos de Gás

1. É necessário um tubo mínimo com diâmetro de 15 mm para a tubulação de entrada. Uma válvula de corte operada por uma alavanca deve ser instalada com 1 metro de distância do produto.
2. Em lugares onde não for viável a instalação de um tubo sólido certificado de acordo com a norma AS/NZS 1869 classe A, pode ser instalado uma mangueira de aço inox em seu lugar. Este conjunto de mangueira deve obedecer os requisitos da norma AS5601 para instalações de gás, tabelas de dimensionamento de tubos e não deve exceder 3 metros de comprimento. O diâmetro interno da mangueira não deve ser inferior a 10 mm.
3. Toda conexão da tubulação de gás deve ser selada com um tubo de gás resistente ao gás natural.

NOTA PARA INSTALADORES

1. O injetor de GLP é de 0,98 mm
2. O injetor de Gás Natural para o queimador principal é de 1,50mm, e para os queimadores lateral e traseiro é de 1,65mm.
3. A grelha é equipada com injetor tanto para GLP quanto para Gás Natural.
4. A churrasqueira está preparada de fabrica para GLP.

.

Instruções para converter os queimadores principais

1. Desparafusar e remover o painel traseiro, conforme imagem abaixo.

2. Desparafuse os parafusos do queimador principal e remova o queimador.

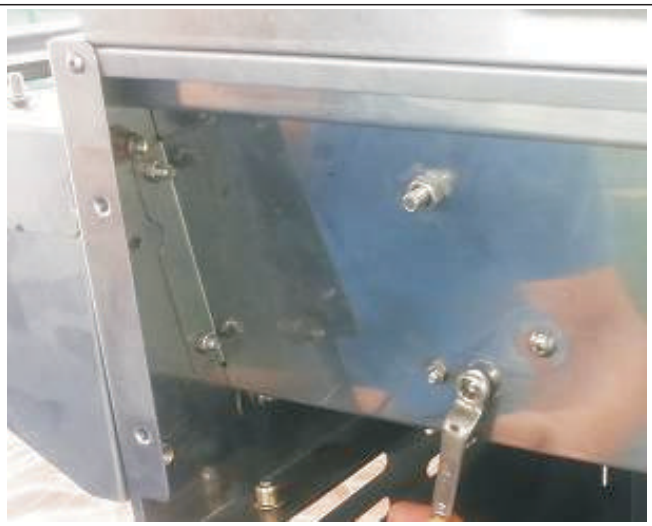

3.Com o queimador removido, você verá o injetor de latão que está parafusado na extremidade da válvula. Usando a chave fornecida, retire o injetor de GLP, mantendo apenas o injetor interno (Gás Natural).

(1)

(2)

(3)

(4)

4.Monte o queimador de volta. Por favor, certifique-se de que a válvula de gás esteja montada corretamente dentro do tubo do queimador principal.

5. Repita os passos acima para os demais queimadores.

Programa de Relacionamento inspire-se

Faça parte do nosso programa de relacionamento.
Tornando-se associado, você terá uma série de vantagens e poderá inspirar-se no mundo Elettromec.

//Garantia Estendida

O Programa de Relacionamento Inspire-se oferece a você a extensão da garantia de 1 para 2 anos. Para o obter o benefício, cadastre-se no Programa de Relacionamente Inspire-se no site www.elettromec.com.br e acompanhe as próximas novidades interagindo com a Elettromec nos canais digitais.

Garantia Estendida válida mediante preenchimento de formulário para produtos adquiridos a partir de Março/2016.

O benefício da Garantia Estendida, só terá validade para clientes que se inscreverem no Programa de Relacionamento Inspire-se, com limite de até 3 meses após emissão da nota fiscal.

Condomínio Industrial Portal do Anhanguera
Estrada Municipal Mário Covas, 641
Macuco • Valinhos /SP • CEP 13279-411

SAC: 0800 723 12 02
www.elettromec.com.br

REVISÃO 02/12/2016 - V 1 - 7

ACESSE ELETTROMEC.COM.BR

ELETTROMEC

ELETTROMEC

ELETTROMEC
inspire-se